Abrollböcke **ABL**

WERKZEUGSYSTEME
MÜLLER GMBH
HOFMANN
MESS- UND TEILTECHNIK

Abrollböcke ABL

zum statischen Auswuchten von scheibenförmigen Teilen oder zur Durchführung von Rundlaufprüfungen.

Jeder Satz Abrollböcke besteht aus zwei einzelnen Abrollböcken mit je zwei gehärteten und geschliffenen schmalen Abrollscheiben.

Die Abrollscheiben lagern in Kugellager und sind überschneidend zur Aufnahme auch kleiner Prüfstückdurchmesser angeordnet.

Baugröße		**ABL-10**	**ABL-100**	**ABL-400**
Rotorgewicht	(kg)	0,1 bis 10	5 bis 100	20 bis 400
max. Rotordurchmesser auf den Scheiben	(mm)	100	200	400
Rundlaufgenauigkeit	(mm)	0,005	0,005	0,005
Gewicht ohne Grundschiene	(kg)	8	20	56
Gewicht mit Klemmeinrichtung	(kg)	9	21	58
Gewicht mit Grundschiene 1.000 mm	(kg)	43	55	118

Baugröße		**ABL-10**	**ABL-100**	**ABL-400**
a	(mm)	63	100	130
A min	(mm)	45	70	80
b	(mm)	6	9	12
B min	(mm)	120	160	230
D	(mm)	100	160	200
H	(mm)	170	250	380
H1	(mm)	220	330	480
L	(mm)	200	200	360
SB	(mm)	200	200	360
SH	(mm)	50	50	70
SL	(mm)	1.000	1.000	1.000
T	(mm)	14	14	14

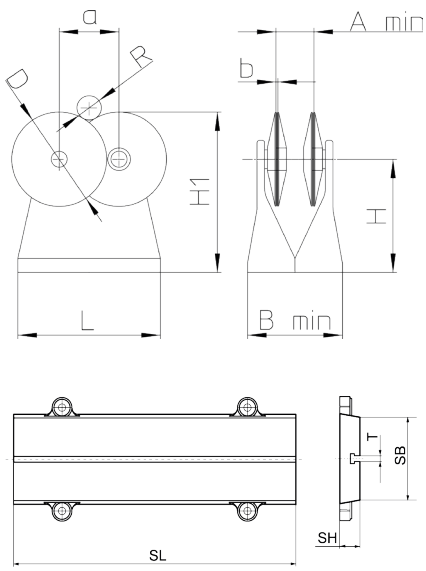

Werkzeugsysteme Müller GmbH
Hofmann Mess- und Teiltechnik

Robert-Bosch-Straße 5 | 72124 Pliezhausen
Telefon +49 7127 97558-130 | Telefax +49 7127 97558-015
info@hofmann-mt.de | www.hofmann-mt.de